FICHE TECHNIQUE

PROJECTEUR LED DE SÉCURITÉ
ECO

- 90% d'économie d'énergie
- Sans maintenance
- Option Détecteur de mouvements, IP54, disponible
- Projecteur Extra-Plat
- Projecteur pré-câblé avec 30cm de câble caoutchouc H05RN-F (nouvelle version avec 75cm)
- Disponible en noir et blanc
- Installation facile et rapide : pas besoin de démonter le projecteur de la patte de fixation pour l'installation

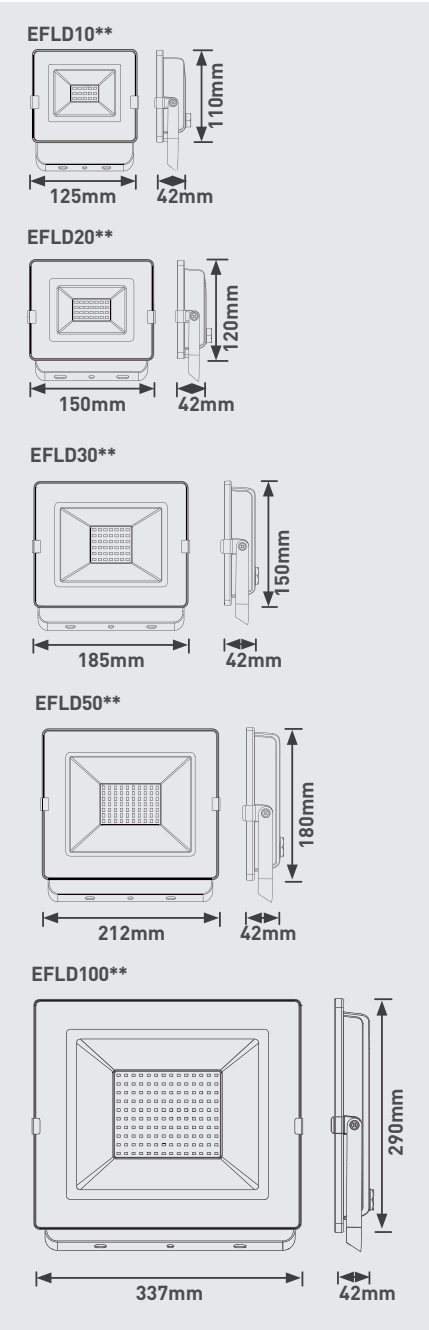

RÉF	FINITION	LUMENS DU LUMINAIRE	WATTS	EFFICACITÉ Llm/W	PUISSANCE ÉQUIVALENTE
EFLD10B40	Noir	800	10W	80	100W
EFLD20B40	Noir	1.600	20W	80	200W
EFLD30B40	Noir	2.400	30W	80	300W
EFLD50B40	Noir	4.000	50W	80	500W
EFLD100B40	Noir	7.500	100W	75	1.000W
EFLD10W40	Blanc	800	10W	80	100W
EFLD20W40	Blanc	1.600	20W	80	200W
EFLD30W40	Blanc	2.400	30W	80	300W
EFLD50W40	Blanc	4.000	50W	80	500W
EFLD100W40	Blanc	7.500	100W	75	1.000W

Sous réserve de modifications techniques et d'erreurs

LUCECO FICHE TECHNIQUE

EXTÉRIEUR

	LONGUEUR (MM)	LARGEUR (MM)	HAUTEUR/PROFONDEUR (MM)	POIDS (KG)	LUMENS DU LUMINAIRE	PUISSANCE DU LUMINAIRE (W)	EFFICACITÉ lm/W	TEMPÉRATURE DE COULEUR	IRC	UGR	CLASSE IP	CLASSE IK	FINITION DU PRODUIT	PLAGE DE TEMPÉRATURE (°C)	DURÉE DE VIE (HR)	DURÉE DE VIE À TEMPÉRATURE AMBIANTE (°C)	L_x À DURÉE DE VIE NOMINALE	B_x À DURÉE DE VIE NOMINALE	PLAGE DE TENSION	FRÉQUENCE	GARANTIE (ANNÉES)
EFLD10B40	125	42	110	0,35	800	10W	80	4.000	>80	N/A	IP65	IK06	noir	-20 à +40	25.000	25	90	10	220-240V	50hz	2
EFLD20B40	150	42	120	0,42	1.600	20W	80	4.000	>80	N/A	IP65	IK06	noir	-20 à +40	25.000	25	90	10	220-240V	50hz	2
EFLD30B40	185	42	150	0,66	2.400	30W	80	4.000	>80	N/A	IP65	IK06	noir	-20 à +40	25.000	25	90	10	220-240V	50hz	2
EFLD50B40	212	42	180	1,05	4.000	50W	80	4.000	>80	N/A	IP65	IK06	noir	-20 à +40	25.000	25	90	10	220-240V	50hz	2
EFLD100B40	337	42	290	2,74	7.500	100W	75	4.000	>80	N/A	IP65	IK06	noir	-20 à +40	25.000	25	90	10	220-240V	50hz	2
EFLD10W40	125	42	110	0,35	800	10W	80	4.000	>80	N/A	IP65	IK06	blanc	-20 à +40	25.000	25	90	10	220-240V	50hz	2
EFLD20W40	150	42	120	0,42	1.600	20W	80	4.000	>80	N/A	IP65	IK06	blanc	-20 à +40	25.000	25	90	10	220-240V	50hz	2
EFLD30W40	185	42	150	0,66	2.400	30W	80	4.000	>80	N/A	IP65	IK06	blanc	-20 à +40	25.000	25	90	10	220-240V	50hz	2
EFLD50W40	212	42	180	1,05	4.000	50W	80	4.000	>80	N/A	IP65	IK06	blanc	-20 à +40	25.000	25	90	10	220-240V	50hz	2
EFLD100W40	337	42	290	2,74	7.500	100W	75	4.000	>80	N/A	IP65	IK06	blanc	-20 à +40	25.000	25	90	10	220-240V	50hz	2

LUCECO

Ce luminaire comporte des lampes à LED intégrées.

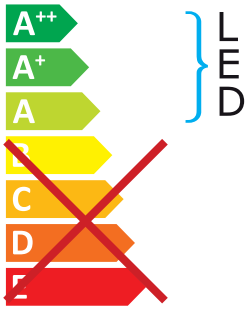

Les lampes de ce luminaire ne peuvent pas être changées.

874/2012

CE RoHS

NORMES EUROPÉENNES:
EN 60598-1, EN 60598-2-5, EN 62471, EN 61547, EN 61000-3-2, EN 61000-3-3, EN 55015, 2014/35/EU, 2014/30/EU, 2011/65/EU, 2012/19/EU, EC 1907/2006

Sous réserve de modifications techniques et d'erreurs